8390-L

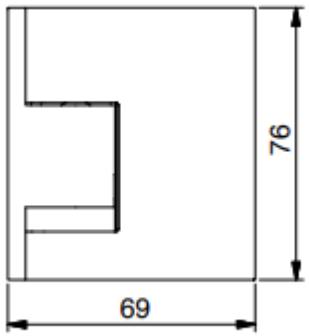

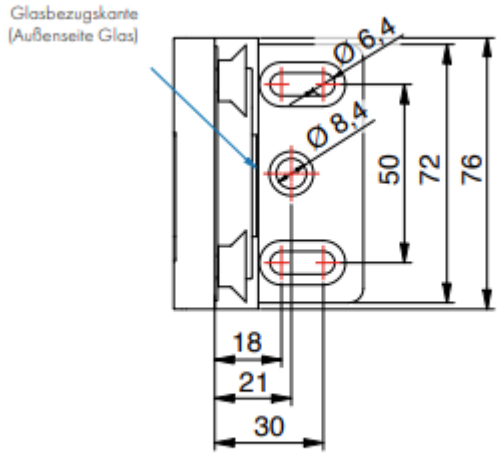

Opracovanie 8 mm skla bez použitia tesnenia

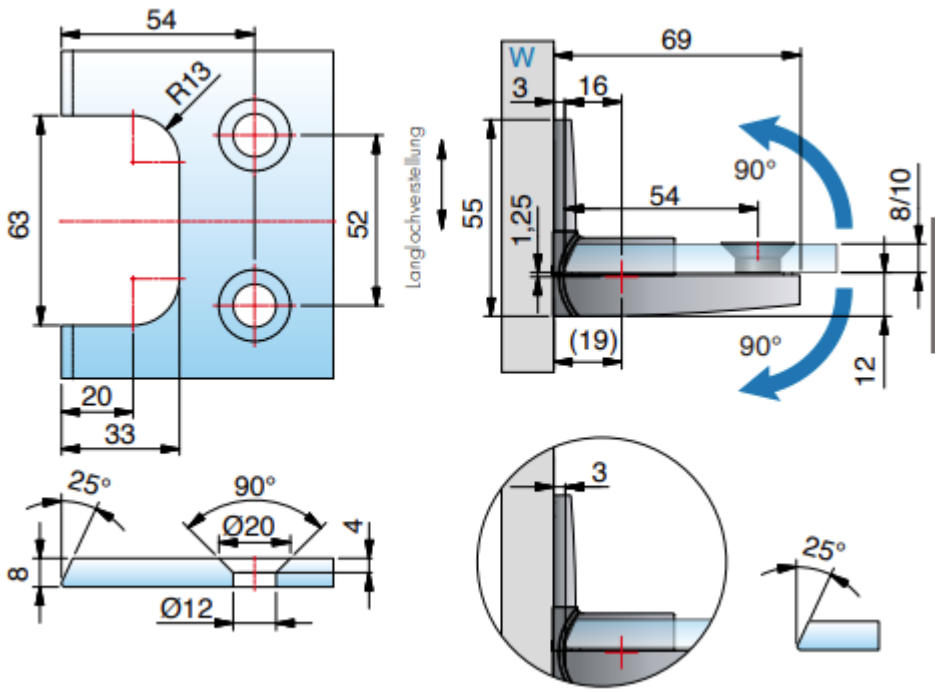

KRAUS
Veľkoobchod s kovanim pre sklo

Opracovanie 8 mm skla pri použití tesnenia 8861

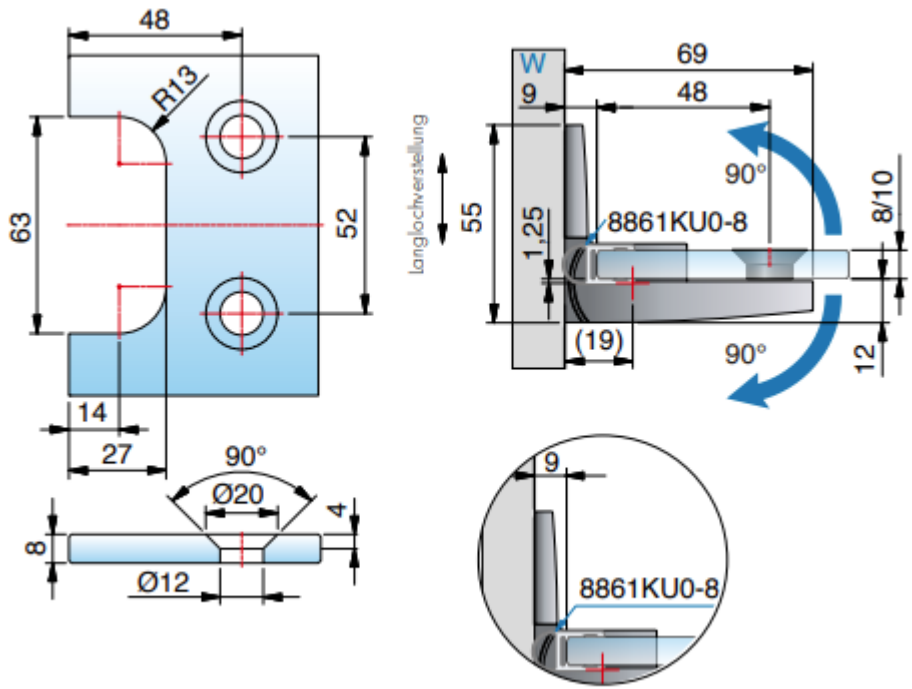

KRAUS
Veľkoobchod s kovanim pre sklo