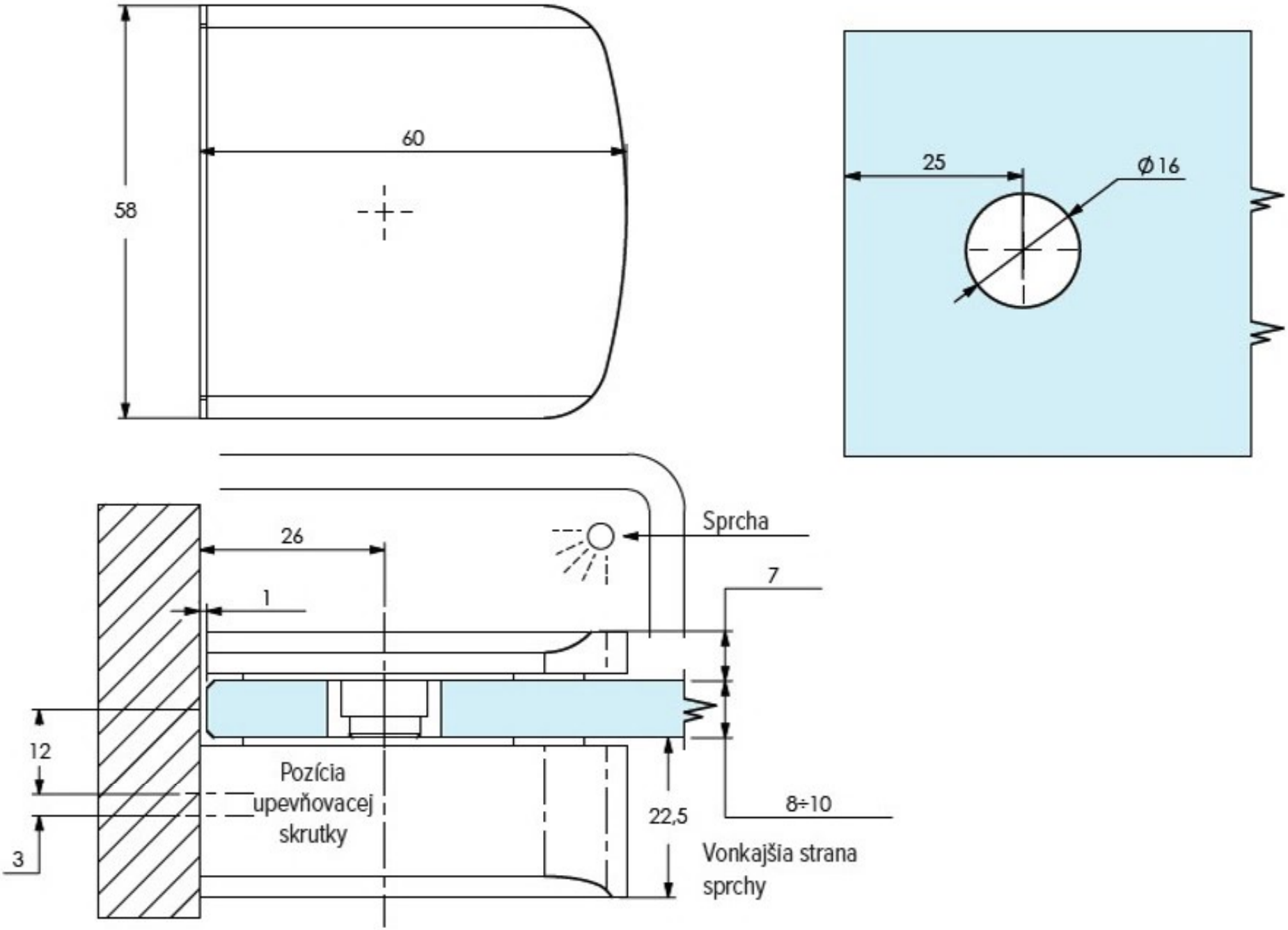
60
58
25
Ø16
Sprcha
26
1
7
12
3
Pozícia
upevňovacej
skrutky
22,5
8÷10
Vonkajšia strana
sprchy